DETALHAMENTO DA CAIXA COLETORA

SEM ESCALA

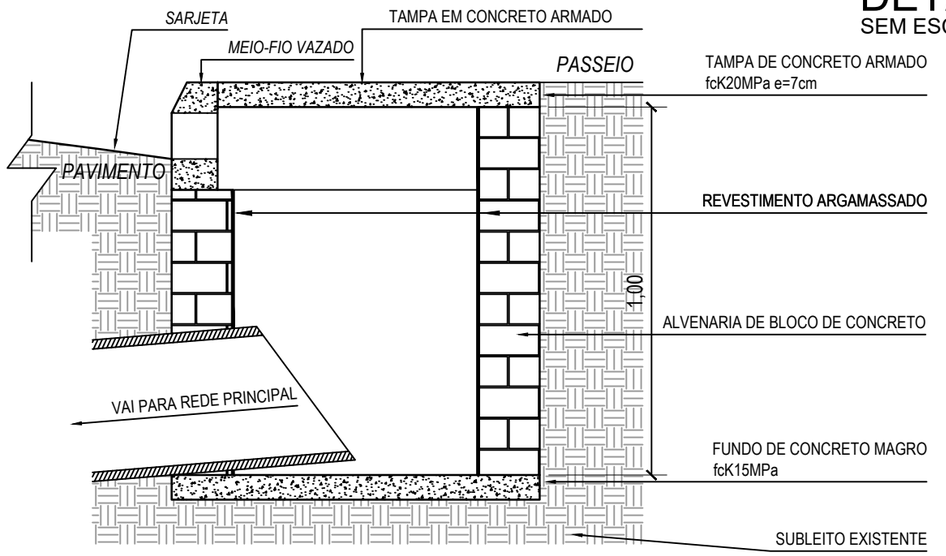

DETALHALHE ARMADURA TAMPA

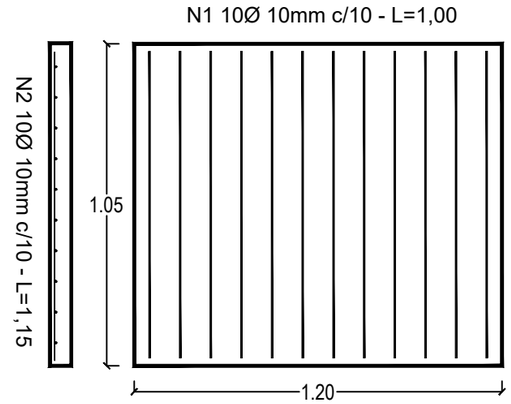

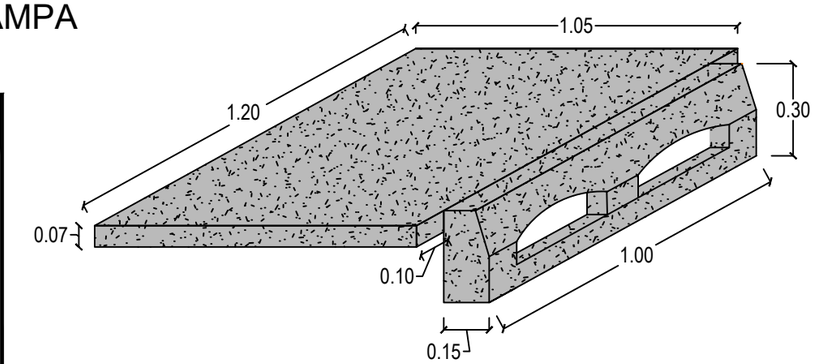

DETALHAMENTO DA CAIXA DE PASSAGEM

SEM ESCALA

CORTE AA

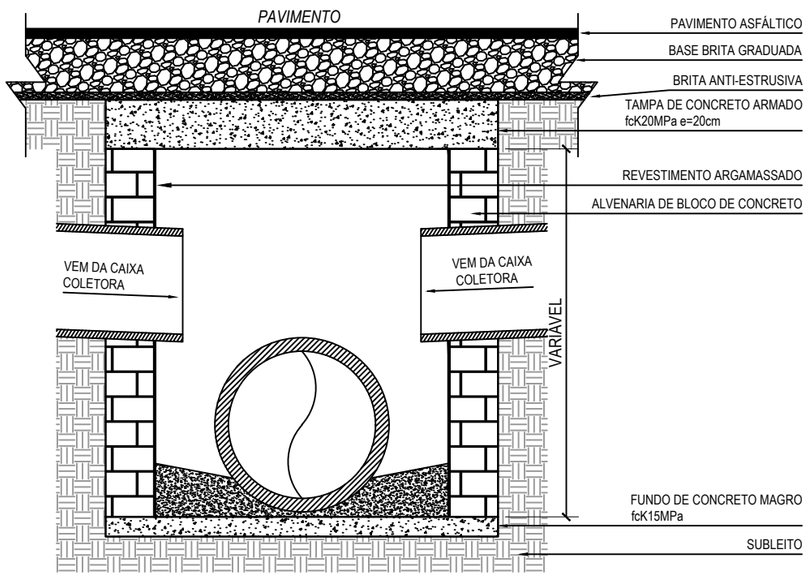

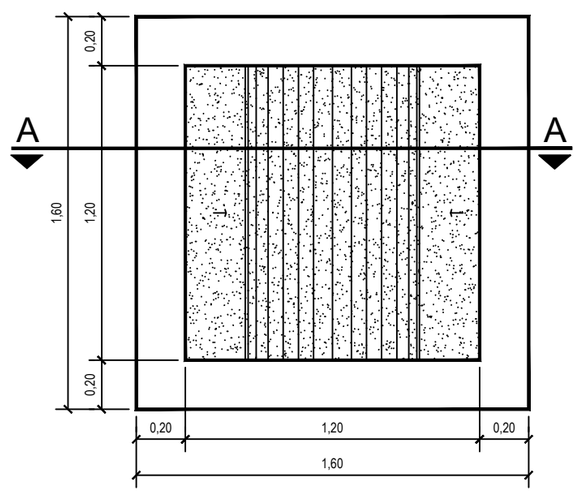

SEÇÕES NORMAIS

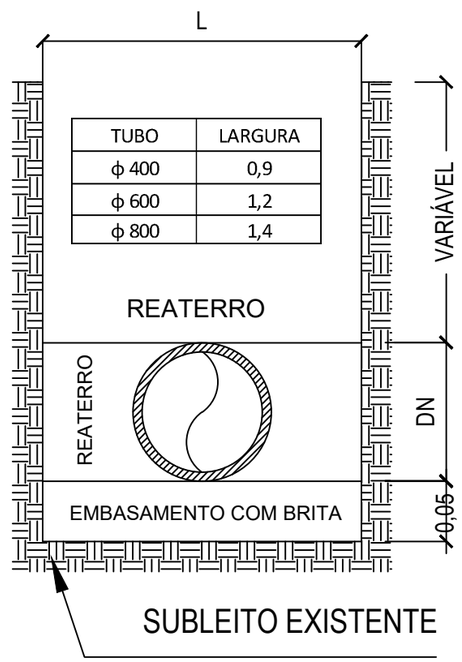

TUBO	LARGURA
ϕ 400	0,9
ϕ 600	1,2
ϕ 800	1,4

LEGENDA

FVP - Ficha de Verificação Preliminar

ITEM 03 - PROJETO DO SISTEMA DE DRENAGEM PLUVIAL:

e) Detalhe dos elementos complementares (caixas coletoras, caixas de passagem, etc.).

PREFEITURA MUN. SÃO JERÔNIMO

Convênio SICONV n.º: 837900/2016

Operação n.º: 1035380-11/2016

Objeto: AÇÕES DE INFRAESTRUTURA URBANA - PAVIMENTAÇÃO E MICRODRENAGEM NO BAIRRO QUININHO, MUNICÍPIO SÃO JERÔNIMO

ASSUNTO: REDE PÚBLICA DE DRENAGEM PLUVIAL

LOCAL: RUA JOSÉ BATISTA ANJOLIN

RESPONSÁVEL TÉCNICO:

TRECHO: ENTRE A RUA ANTÔNIO DE CARVALHO E A RUA GLÁUCUS SARAIVA

ÁREA: 288,65m x 7,00m = 2.020,55m² + 1,76m² (Boca de rua) = 2.022,31m²

PRANCHA: 03/04

DATA: ABRIL/2018

DESENHO: L. CAMPOS

ESCALA: INDICADA